DIVERTUG

DiveHasNoLimits

MANUAL DE FUNCIONAMIENTO - MANTENIMIENTO NIVEL USUARIO

CE

MODELO SPORT / TEK

DIVERTUG
DiveHasNoLimits

BIENVENIDO A DIVERTUG

Gracias por haber adquirido nuestro scooter para la realización de buceo técnico, *SPORT / TEK*

En este manual encontrará información sobre cómo realizar un correcto uso y mantenimiento de su scooter. También información sobre la garantía del **DT** de 2 años de la que goza su nuevo scooter.

DIVERTUG
DiveHasNoLimits

TABLA DE CONTENIDOS

1. NORMAS GENERALES DE SEGURIDAD Y PREVENCIóN
2. INTRODUCCIóN
3. SEGURIDAD
4. USO/CONSERVACIóN BATERIA
5. DT /COMPONENTES
6. CARACTERISTICAS TÉCNICAS
7. ANTES DE USAR
8. USO DEL EQUIPO
9. LIMPIEZA Y CONSERVACIóN DEL EQUIPO
10. MANTENIMIENTO
11. POSIBLES INCIDENCIAS Y SOLUCIONES
12. GARANTIA
13. DISTRIBUIDORES

© Copyright 2015 **DIVERTUG S.L**. **ESPAÑA**. Todos los derechos reservados. Este documento está protegido por leyes de copyright y distribuido mediante licencia que restringe su uso, copia, distribución y descompilación. No se puede reproducir parte alguna de este documento en ninguna forma ni por cualquier medio sin la autorización previa por escrito del responsable del documento. El documento no podrá ser copiado total ni parcialmente para otro uso diferente del original. **DIVERTUG S.L.** y su logotipo son propiedad **DIVERTUG S.L.** el resto de marcas o logotipos mencionados en el presente documento son propiedad de sus respectivos propietarios.

1. NORMAS GENERALES DE SEGURIDAD Y PREVENCIóN

Preste especial atención a las señales de peligro de este manual. Hay 3 niveles de símbolos de peligro:

Esta señal advierte de que, si las operaciones descritas no son correctamente realizadas, el usuario puede estar sujeto a riesgos que podrían provocar problemas de salud, lesiones graves o incluso la muerte.

Esta señal advierte de que, si las operaciones descritas no son correctamente realizadas, el usuario está sujeto a posibles riesgos que pueden causar daños o lesiones.

Esta señal advierte de que, si las operaciones descritas no son correctamente realizadas, el vehículo puede estar sujeto a daños y perjuicios.

Lea cuidadosamente las instrucciones de este manual antes de utilizar el vehículo.

2. INTRODUCCIóN

Este manual contiene las instrucciones para el uso y mantenimiento del Scooter submarino gama **DT.**
Es de obligatorio cumplimiento leer este manual de usuario antes de utilizar el scooter.
Las indicaciones de este manual permiten un uso seguro y garantizando del scooter; al mismo tiempo se indican las recomendaciones para un mantenimiento normal del equipo.
El fabricante no es responsable de los daños provocados por la negligencia o el incumplimiento de estas instrucciones.
Si después de consultar este manual usted tiene alguna duda, por favor contacte con el fabricante en la siguiente dirección de correos divertug@divertug.com

*Debido a nuestra política de constantes mejoras **Divertug S.L.** se reserva el derecho a introducir cambios sin previo aviso en productos o especificaciones técnicas.

¡NOTA IMPORTANTE!

El buceo con la ayuda de scooter necesita de formación previa, por lo que su uso está indicado para usuarios certificados en esta actividad.
-Nunca considere el **DT** como una ayuda en situaciones de peligro.
-Siempre recuerde que usted puede contar sólo consigo mismo.

3. SEGURIDAD (I)

Este equipo sólo puede ser utilizado por buceadores que dispongan de la correspondiente certificación acreditada por organismos internacionales competentes. El fabricante no será responsable del uso y/o mal uso de este equipo por personal no adiestrado en submarinismo, siendo aconsejable recibir un adecuado curso para aprovechamiento de estos aparatos.

Recuerde en todo momento que este equipo es un remolcador de buceo horizontal.

Jamás lo utilice para hacer subidas o bajadas de profundidad que puedan provocar accidentes por las diferencias de presión.

Las velocidades adquiridas con este remolcador pueden hacerle cambiar muy rápido de presión, pudiendo causarle traumas serios e incluso riesgo de muerte.

Sea prudente en todos los casos de conducción, recordando en todo momento las leyes básicas y fundamentales sobre seguridad y prevención de accidentes durante el buceo.

Vigile en todo momento que la hélice esté libre de trabas o impedimentos antes de ponerlo en marcha.

Si algún objeto se encuentra dentro de la tobera y es aprisionado entre ésta y un ala de la hélice en el momento de la puesta en marcha, se pueden ocasionar graves averías, como doblar el eje de la hélice e incluso la pérdida de estanqueidad.

Sea cuidadoso con su equipo y sus manos, nunca ponga nada cerca de la zona de entrada de agua/hélice mientras el motor esté en funcionamiento.

Si no va a utilizar el scooter en un periodo de tiempo durante su inmersión, desconecte la unidad para evitar posibles puestas en marcha por accidente.

3. SEGURIDAD (II)

Lea atentamente el apartado **4. BATERIA.**

Sea muy cuidadoso con la operación de cierre de su unidad. Inspeccione con mucha atención la zona de asiento de la junta tórica, eliminando cualquier suciedad y comprobando que se encuentra en perfecto estado. Añada vaselina en cantidad suficiente a la junta; una pequeña anomalía en la misma, puede hacer que pierda la estanqueidad con los consiguientes problemas.

En caso de inundación elimine el líquido del interior a la mayor brevedad posible, manteniendo abierta la unidad para favorecer su secado interior.

Tenga en cuenta en inmersiones de agua muy fría, que durante un tiempo prolongado de funcionamiento puede originarse humedad por condensación en el interior del equipo.

Sobrepasar la profundidad que especifica la ficha técnica puede deformar elementos del equipo por presiones y provocar un accidente.

Para cualquier duda contacte con el distribuidor, antes de manipular el equipo.

WEB: www.divertug.com
EMAIL: divertug@divertug.com

DIVERTUG
DiveHasNoLimits

4. USO/CONSERVACIóN BATERÍA (I)

A continuación, se proporciona toda la información sobre la batería del equipo y cómo recargarla.

También se muestran instrucciones para el usuario y las precauciones que deben tomarse cuando se haga uso de la batería.

El fabricante del equipo no fabrica las baterías. Sin embargo, los suministros fueron elegidos cuidando la máxima seguridad/calidad existente en el mercado.

Dado que siempre hay un riesgo de explosión residual asociado con la batería, este riesgo se reduce al mínimo con las tecnologías de hoy en día que se pueden garantizar si se observan las instrucciones siguientes:

Pautas de seguridad para la carga de la batería (normas generales)

NOTA: el manual del fabricante de la batería viene incluido en el interior del embalaje con el scooter.

Lea las instrucciones que se detallan a continuación.

La batería sólo se debe cargar con su cargador correspondiente, sin poder utilizarse uno que no corresponda al equipo.

Cargue la batería en un área cubierta bien ventilada, lejos de objetos inflamables o líquidos, lejos de las habitaciones abarrotadas y de ninguna manera en el hogar.

Mantenga siempre cerca un extintor indicado exclusivamente para el uso en baterías de litio.

No comience a cargar la batería si nota que ésta está caliente. Espere a que se enfríe y recupere su temperatura normal. Cargará mejor y alargará la vida de la misma.

DIVERTUG
DiveHasNoLimits

4. USO/CONSERVACIóN BATERÍA (II)

En el cargador, no conecte la batería de cualquier dispositivo.

No utilice la batería para fines distintos a los establecidos.

Para cargar la batería, primero conecte los conectores específicos del cargador y batería. A continuación, conectar el cargador de batería a la red eléctrica. ¡¡NUNCA CONECTE PRIMERO EL CARGADOR A LA RED ELÉCTRICA!!

NUNCA deje la batería conectada al equipo cuando no esté en uso.

Cargue la batería al menos una vez cada dos meses, al total de su capacidad.

Cargue la batería antes de cada uso.

Cuando el cargador no esté en uso, desconéctelo de la fuente.

Incluso cuando no se utiliza, una batería completamente cargada pierde eficiencia lentamente debido a la auto-descarga.

Las temperaturas extremas pueden afectar a la capacidad de carga de la batería.

Si deja la batería en climas calientes o fríos como, por ejemplo, un vehículo cerrado en verano o mediados de invierno, reduce la capacidad y la vida de la batería . Siempre trate de mantener las baterías en una temperatura entre 15 ° C y 25 ° C. El rendimiento de la batería se reduce significativamente en temperaturas inferiores a 0° C.

Nunca lance las pilas al fuego, ¡explotan!

DIVERTUG
DiveHasNoLimits

4. USO/CONSERVACIóN BATERÍA (III)

Nunca utilice baterías o cargadores de baterías dañados o si presentan golpes externos , ni señales de mal uso.

Los cargadores y baterías deben mantenerse en lugares secos, (humedad relativa del 65% + 5%) y a una temperatura entre 5 ° C y 25 ° C, con los conectores eléctricos lejos de objetos metálicos que pueden provocar un cortocircuito entre los dos polos de la batería, con grave peligro de incendio, daños a la propiedad y a las personas.

No moje los contactos eléctricos.

Deseche las baterías observando las normas locales, tales como, por ejemplo, el reciclaje de las mismas.

No tire las pilas con la basura doméstica.

Condiciones ideales de carga de baterías. Temperatura ambiente de 10 ° C a 35 ° C (ideal 20 ° C)

Recomendamos el uso de baterías a una temperatura ambiente entre 5 ° C y 35 ° C.

Recuerde siempre cortar la potencia del motor mediante el interruptor, una vez haya terminado de utilizar el equipo. Incluso si el motor no está funcionando, consume una pequeña cantidad de energía que, a largo plazo, agota la batería.

Por motivos de seguridad la batería y el cargador llevan un **conector con protección certificada IP68**, con imposibilidad de invertir los polos de alimentación; estos conectores son previamente testados en fábrica, solo una manipulación de los mismos puede causar daños en el equipo, de lo que el fabricante no se hace responsable.

DIVERTUG
DiveHasNoLimits

4. USO/CONSERVACIóN BATERÍA (IV)

El número de ciclos de carga indicado por el fabricante siguiendo todas las recomendaciones descritas anteriormente (condiciones óptimas de uso) será de 250 ciclos al 100% y 250 ciclos a más del 80%. Condiciones distintas acortarán el número de ciclos.

La batería dispone de un circuito electrónico de seguridad y que regula las operaciones de carga/descarga de la pila.

El cargador muestra un led en color rojo en la operación de carga, que pasa a verde o verde intermitente cuando la batería está cargada y ha finalizado. No dejar la batería conectada al cargador una vez haya finalizado.

En la descarga de la batería, cuando llega a un valor mínimo, el equipo corta la corriente por seguridad para proteger a la pila de una sobre-descarga. Iluminación intermitente verde/rojo en interruptor.

Es importante que adecúe su plan de buceo para evitar este tipo de incidentes.

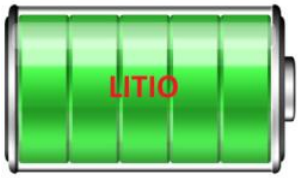

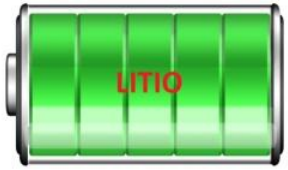

5. DT/COMPONENTES (I)

Componentes	Ref. Divertug
Grupo Cierre	100
Grupo Batería	200
Grupo Propulsor	300
Grupo Mango	400

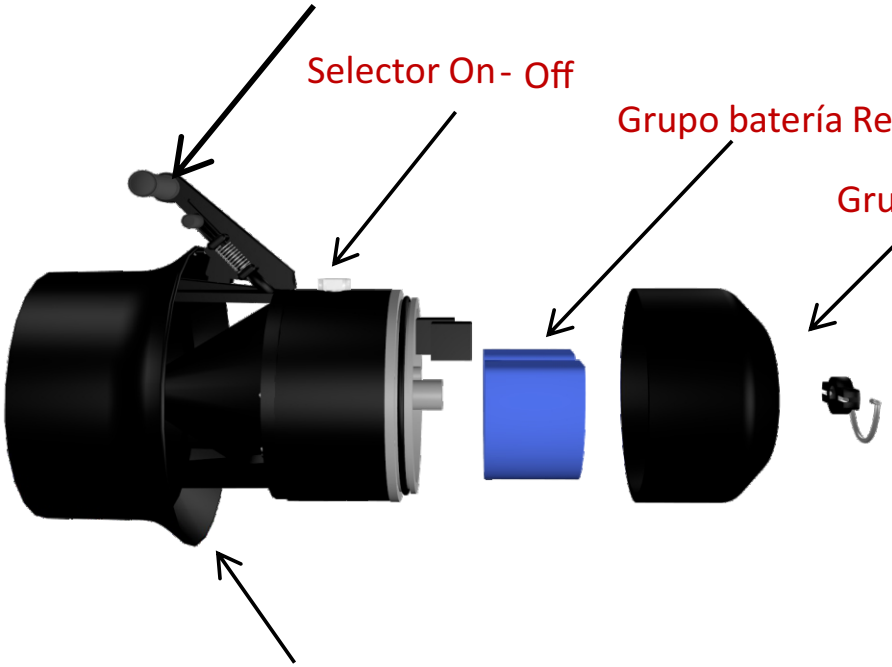

Los grupos mencionados se consideran repuestos de fábrica, por tanto sólo pueden ser suministrados por el fabricante o distribuidor. La fabricación o instalación de cualquier elemento que no sea original del fabricante, así como el desmontaje de cualquiera de los grupos, conllevará inmediatamente la pérdida de garantía y responsabilidad del fabricante.

Sólo se pueden desmontar por grupos los ensambles que describe el fabricante. En caso de tener alguna incidencia, debe contactar con el fabricante o distribuidor a la mayor brevedad.

DIVERTUG
DiveHasNoLimits

5. DT/COMPONENTES (II)

5.1 GRUPO CIERRE REF.100

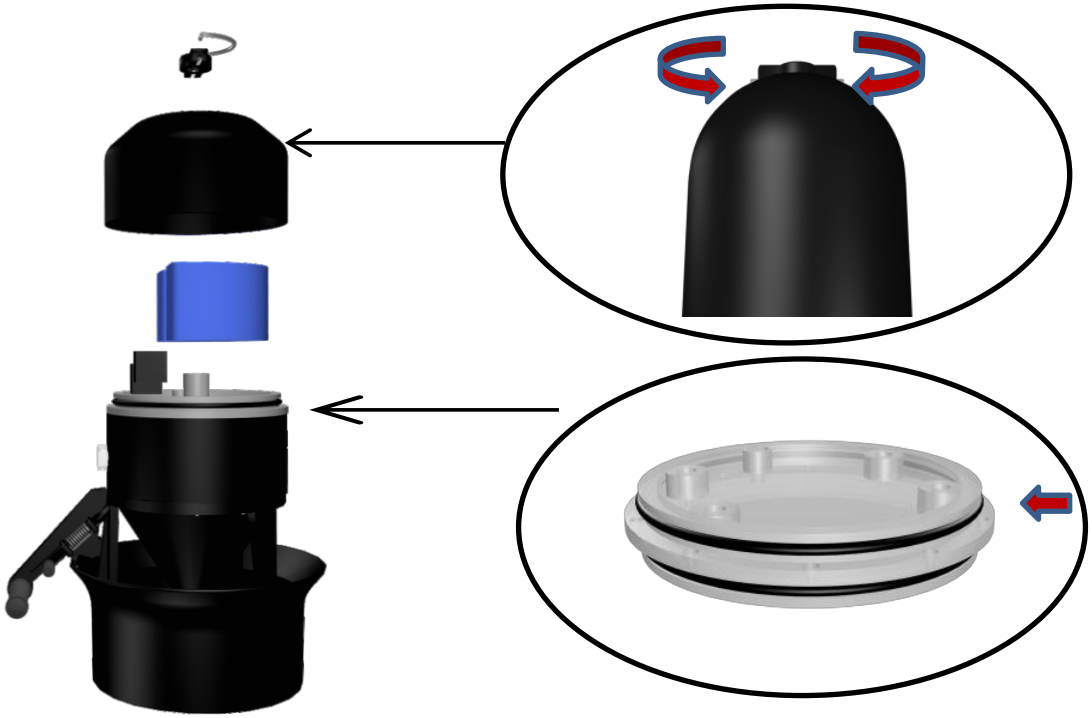

Detalle asa sujeción roscada

Detalle junta tórica (aplicación vaselina)

Carcasa aerodinámica de protección de la batería, desmontable para permitir el acceso para poner/quitar y realizar la carga de la batería. Esta carcasa va ensamblada con mucha precaución, sobre el grupo propulsor, aplicando antes de su montaje vaselina en la junta tórica de la base e insertándola con suavidad y lo más vertical posible . El asa de transporte nos ayudará para montar o desmontar, ya que es una sujeción roscada. **Dicha carcasa debe estar perfectamente alineada y encajada con la base antes de apretar el tornillo.**

En ningún caso se debe cerrar con un apriete excesivo, ya que puede deformar las piezas de asentamiento.

CIERRE CARCASA BATERÍA

Con el equipo apoyado en el propulsor verticalmente y con una buena visión de la parte superior del equipo, inserte la caperuza de protección de la batería, evitando un posible roce entre el borde de la caperuza y la sujeción de la batería. **Es muy importante que esté centrada la caperuza y encaje con el borde de la pieza intermedia, el conector puede hacer que la caperuza entre doblada, provocando incidencia en la pieza de rosca.**
Recuerde que la caperuza y cuerpo de su vehículo son de plástico. Evite posibles golpes y arañazos.
Ver **imagen 5**.
Seguidamente, realice el cierre de la caperuza con la ayuda del asa **(Imagen 6),** hasta que dicha caperuza de protección esté asentada en la pieza transparente donde va alojada la junta, una vez esté asentada la protección un apriete excesivo puede deformar las piezas de sujeción. Ver **imagen 7.**

Imagen 5

Imagen 6

Detalle cierre

Imagen 7

-Mantenga la limpieza en las manos y en el lugar donde se realiza el cierre.
-Recuerde que todos los elementos bañados en lubricante pueden ensuciarse más fácilmente, impidiendo un cierre hermético.
-Asegúrese de no forzar los cables de conexión de la batería, ni los conectores.

5.2 GRUPO BATERÍA REF.200

TUTORIAL CARGA DE BATERÍA

INTRODUCCIóN - AVISO IMPORTANTE

El método que se describe es el utilizado para carga mediante conexionado directo BATERÍA-CARGADOR-RED ELÉCTRICA. tenga en cuenta siempre las reglas generales de seguridad y protección antes de su uso.

1º. COLOCACIóN Y ORDEN DE CONEXIONADO DE LA BATERÍA

Colocar la batería con conexión hacia arriba como se observa en la **imagen 1.** Se puede realizar la carga sin sacar la batería del scooter o fuera del mismo.

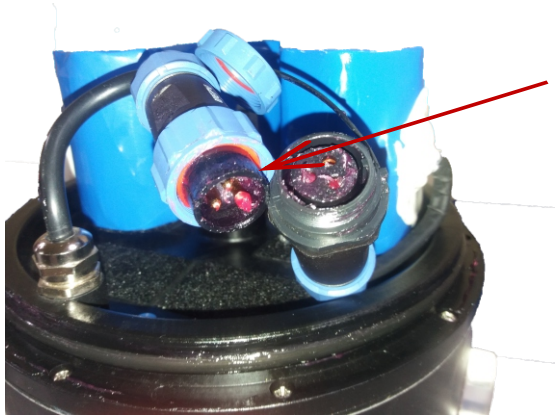

Imagen 1

A continuación asegúrese que el cargador NO está conectado a la red eléctrica. **MUY IMPORTANTE!!**

A.- Enchufar el cable del cargador a batería (posición única de montaje).**Siempre sin forzar y con vaselina neutra distribuida por el fabricante Divertug S.L.**

B.- enchufar el cargador a la red eléctrica. El led indicará el estado de carga de batería. Rojo fijo en carga, verde fijo o intermitente carga finalizada.

DIVERTUG
DiveHasNoLimits

CONEXIóN BATERÍA – SCOOTER

Lea y entienda a la perfección este punto, ya que puede ser uno de los más críticos para la seguridad de usted y el buen funcionamiento del scooter.

-En primer lugar debemos asegurar que el cable de conexión de la batería no está presionado por el lastre superior.

-Cuando vaya a conectar la batería con el scooter **asegúrese de que el interruptor general está en OFF**, Ver **imagen 2** , de lo contrario al conectar puede generar un chispazo con posibilidad de generar daños.

-Cuando realice una conexión o desconexión de la batería, **JAMÁS FUERCE EL CONECTOR DE DICHA BATERÍA**, ya que puede realizar internamente un cortocircuito con consecuencias graves .**Imágenes 3 y 4.**

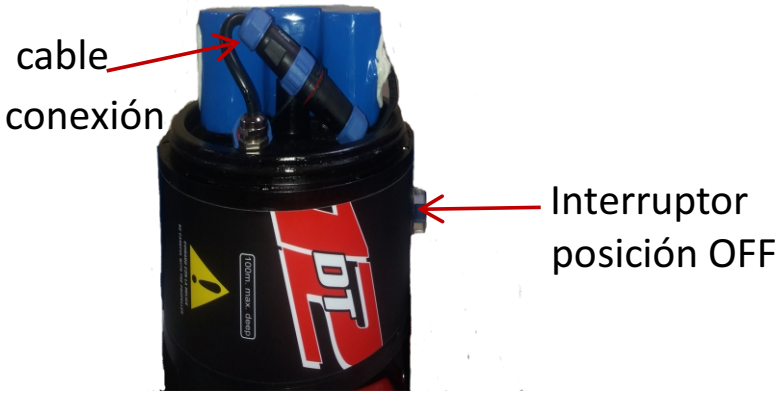

Imagen 2

Imagen 3

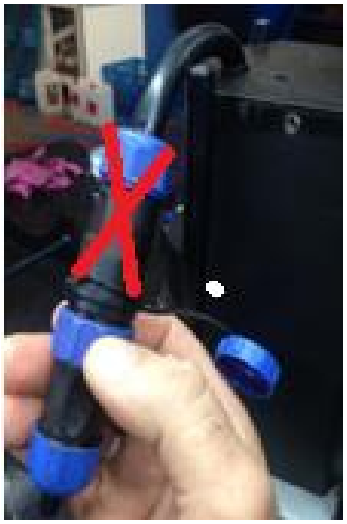

Imagen 4

NUNCA FUERCE LAS PARTES MARCADAS EN ROJA EN LAS IMÁGENES 3-4. CONECTOR BATERÍA

CARGA DE LA BATERÍA MEDIANTE CARGADOR EXTERNO

Sin necesidad de acceder a la batería, quitaremos el tapón que vemos en **la imagen 1** manualmente, sin necesidad de herramientas. Colocar en zona limpia para evitar que queden restos de suciedad en la junta de cierre.

Tapón cargador externo

Imagen 1

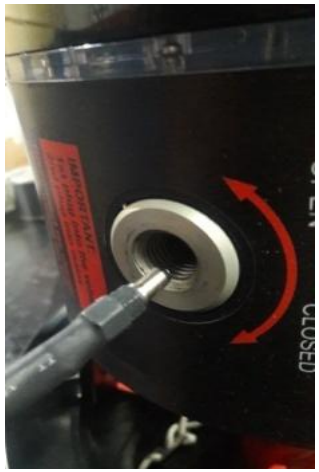

Imagen 2

A continuación asegúrese que el cargador NO está conectado a la red eléctrica y el equipo está en posición de apagado, (interruptor en posición OFF) y totalmente seco en la zona de conexión. **MUY IMPORTANTE!!**

A.- Conectar la adaptación al cargador y posteriormente a la entrada del cargador externo de batería. **Imagen 2.**

B.-Enchufar el cargador a la red eléctrica. El led indicará el estado de carga de batería. Rojo fijo en carga, verde fijo o intermitente carga finalizada .

C.-Una vez realizada la carga deseada, apagar el cargador de la conexión de red, desconectar el adaptador del cargador externo, verificar bien el estado de la junta, echar vaselina recomendada por fabrica si fuese necesario y cerrar el tapón manualmente, sin necesidad de utilizar herramientas, con especial cuidado al inicio de la rosca para no deteriorarla.

DIVERTUG
DiveHasNoLimits

!! ATENCIÓN!!

Nunca encienda el equipo mientras la batería está cargando, esto puede dañar seriamente la batería.

Nunca olvides poner el tapón después de cargar la bateria con el cargador externo (en caso de DT TEK)

CARGADOR DE BATERÍA E INDICADORES

El cargador dispone de dos diodos:

Uno indica que está en funcionamiento y el otro si está suministrando corriente eléctrica o no al circuito de carga.

-El piloto en rojo indica batería en carga.

-El piloto rojo cambia a verde fijo o intermitente indica carga finalizada.

La carga de la batería estando completamente descargada puede oscilar aprox. En 9 horas, dependiendo del consumo que haya tenido esta carga puede ser de menor tiempo.

CARGA FINALIZADA. DESCONEXIóN DE RED

Una vez que la carga de la batería haya finalizado, procederemos a la desconexión de la red siguiendo este orden:

-PRIMERO desconectar el cargador de la red eléctrica.

-SEGUNDO desconectar el cargador de la batería.

Recuerde que está utilizando una batería de litio, tiene potencia suficiente para poder producir lesiones personales o averías graves si no es manejada con el debido cuidado y siguiendo los pasos indicados en este método.

5.3 GRUPO PROPULSOR REF.300

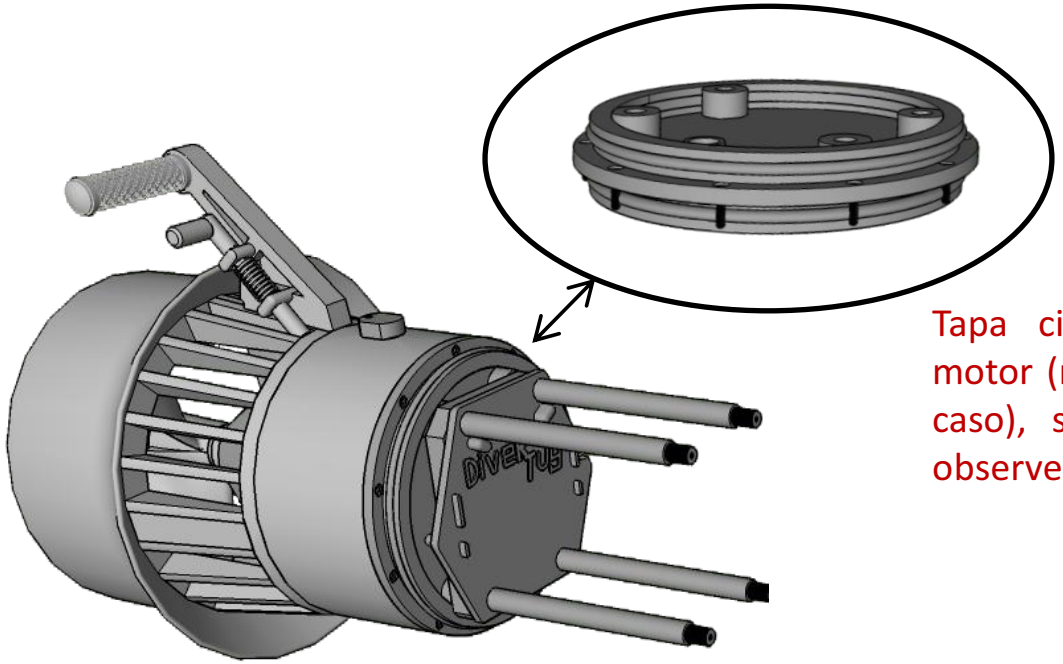

Tapa cierre ensambles compartimento motor (no se debe desmontar en ningún caso), sólo aplicar vaselina cuando se observe deterioro

El grupo propulsor es un conjunto que se suministra completo, por tanto sólo el distribuidor o fabricante están autorizados para verificar cualquier incidencia que pueda ocurrir. De observarse alguna manipulación, esto conllevaría inmediatamente a la pérdida de garantía y responsabilidad del fabricante.

Sólo está permitido por seguridad, el desmontaje-montaje de la hélice, siguiendo las instrucciones que describe el fabricante en este manual en el apartado **5.3.1 Desmontaje-Montaje Hélice**. Se recomienda leer atentamente.

DIVERTUG
DiveHasNoLimits

5.3.1 Desmontaje - montaje hélice

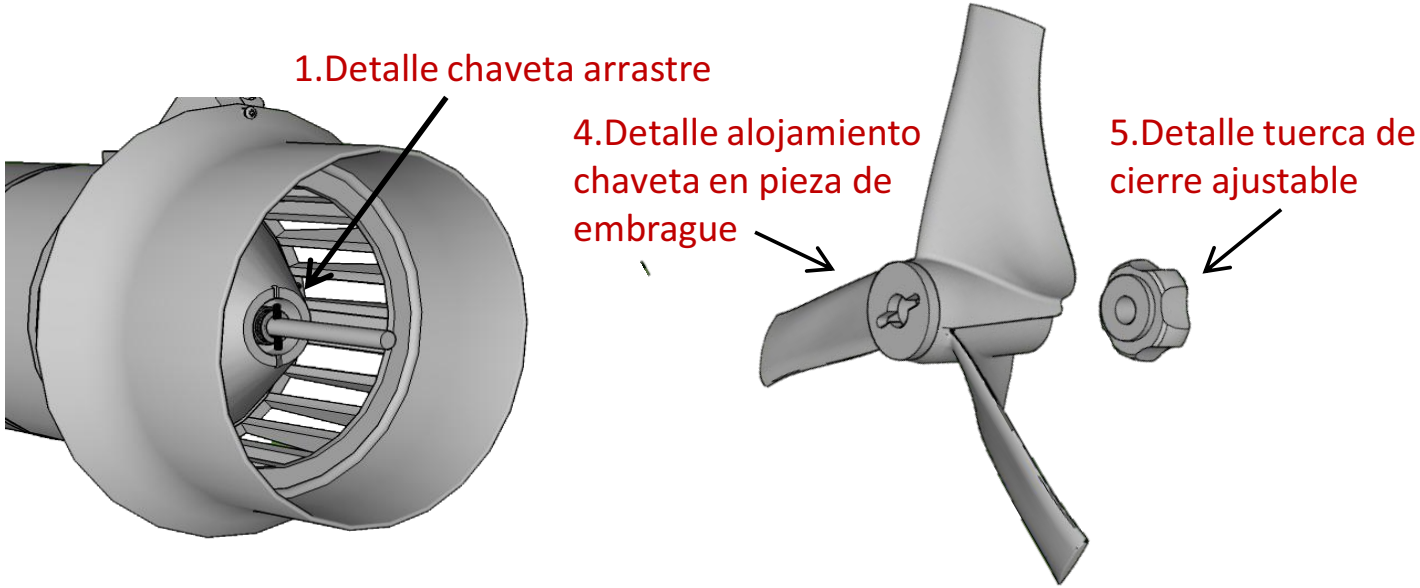

Siguiendo los pasos que se muestran en las imágenes, se realizará con seguridad el desmontaje-montaje de la hélice, el cual está provisto de un sistema de embrague insertado en el interior de dicha hélice, diseñado exclusivamente para evitar accidentes por atrapamiento. El ajuste de este embrague vendrá montado de fabrica, siendo solamente necesario realizar un apriete fuerte de la tuerca hasta llegar al final de su recorrido en el montaje de la hélice al equipo.

Para realizar este ajuste, es necesario que el equipo esté desconectado.

DIVERTUG
DiveHasNoLimits

5.4 ENSAMBLE MANDO REF.400

Detalle interruptor On-Off

Mando posición reposo

Mando posición activación

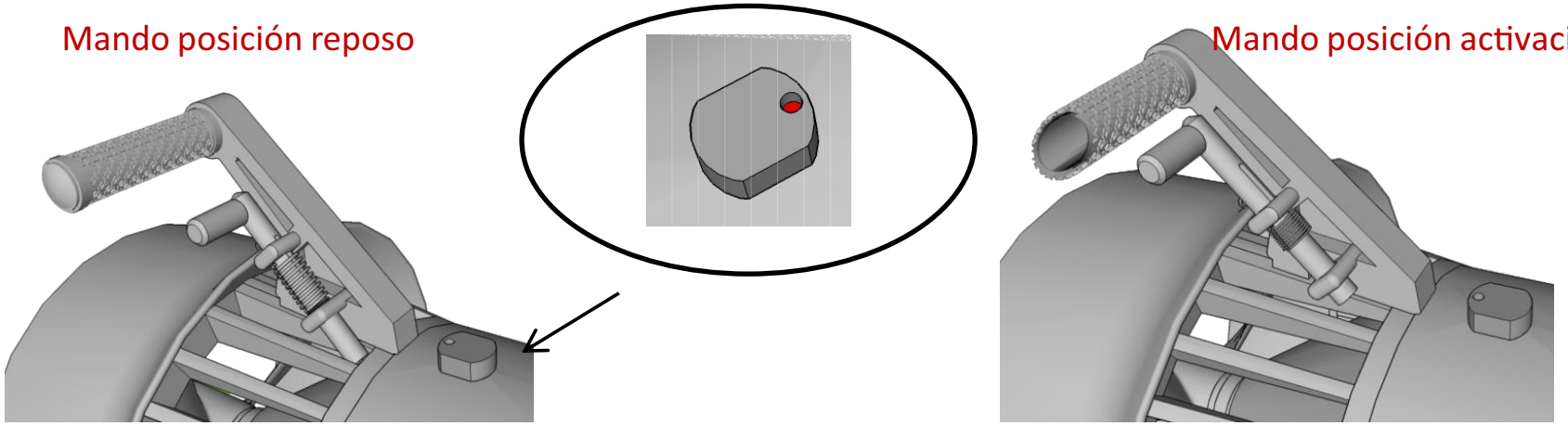

El mando de accionamiento es uno de los principales elementos en el manejo del scooter, desde el que podremos activar/desactivar el mismo y navegar a diferentes velocidades.

En primer lugar, una vez nos hayamos sumergido, activaremos el interruptor principal al modo ON; a continuación, por medio del mando, podremos activar el arranque del motor. Este mando está diseñado para que el gatillo sea utilizado con un sólo dedo. Con posibilidad de accionar en automático. Ver anexo VII.

Con un retroceso y manteniendo en posición de activación, la velocidad será del 60% en el arranque.

Con un retroceso rápido y dejando en posición de activación la velocidad aumenta al 100% (DT12 DT Combi)

Si suelta el gatillo en posición de reposo, la velocidad será 0.

5.4.1 FUNCIONAMIENTO MANDOS

Interruptor accionado en forma de giro
e iluminado para nivel carga batería

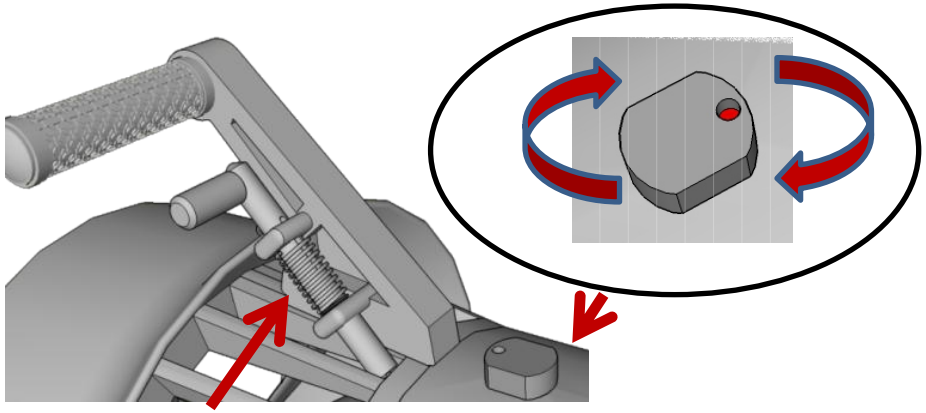

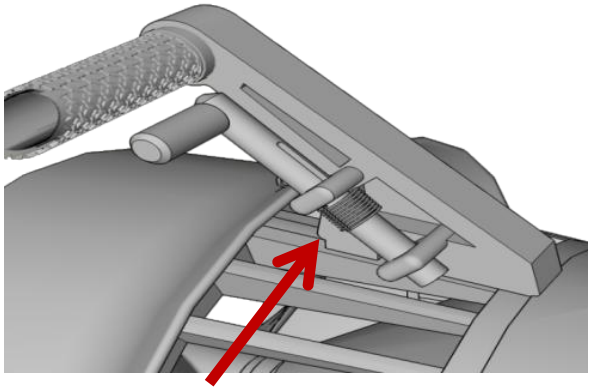

Mando posición reposo, muelle extendido

Mando posición activación, muelle comprimido

El interruptor On/Off gira 360°, estando dividido en dos posiciones de encendido y dos de apagado.
Al girar el interruptor de Off a On se iluminará un led sobre el que indicará el nivel de carga de la batería.
El equipo está provisto de mensajes a través de señales luminosas del interruptor:

Verde- batería *100 a 60%*
Naranja- batería 60 a 30%
Rojo- batería 30 a 5%

Verde/rojo intermitente- Batería 5 a 0%

Azul-Alarma por inundación.(Desconecte inmediatamente el equipo para salvaguardar elementos como motor, batería, placa electrónica; no poner en marcha hasta subsanar incidente) . Póngase en contacto con el distribuidor o fabricante a la mayor brevedad.

Rojo intermitente- Indica sobrecalentamiento del motor por exceder de tiempo la velocidad al 100%; la luz se apaga cuando la temperatura baja.

5.4.2 FUNCIONAMIENTO MODO AUTOMATICO

Siguiendo el modo de funcionamiento explicado del mando **5.1 ENSAMBLE MANDO ,** tenemos la posibilidad de pilotar el scooter en modo automático.

A continuación ver la secuencia de las **imágenes 1 y 2.** Haremos un retroceso del gatillo hasta el final de su recorrido (**Imagen 1**) y seguidamente hacer un leve giro interno del gatillo (**Imagen 2**). Quedará en MODO AUTOMATICO. Para volver al uso normal se realizará la secuencia inversa.

Imagen 1

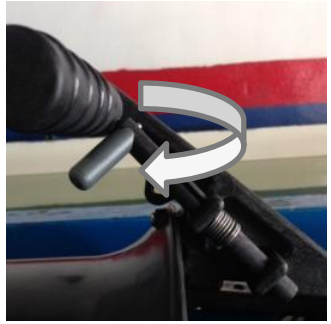

Imagen 2

AVISO IMPORTANTE!!

La utilización del MODO AUTOMATICO es responsabilidad directa del usuario, este sistema puede provocar accidentes con consecuencias graves.

Se debe tener en cuenta que en caso de soltar el scooter o tener una colisión, este sigue en funcionamiento al tener el mando cogido en posición de funcionamiento.

DIVERTUG
DiveHasNoLimits

5.4.3 FUNCIONAMIENTO CON O SIN EL MODO AUTOMATICO

El gatillo tiene dos posiciones:
la posicion 1 para utlizar el modo automatico y la posicion 2 para deshabilitar el modo automatico.
Se quita el tornillo, se cambia a la posicion deseada y se vuelve a poner.

5.4.4 TUTORIAL DT HANDLE/MANDO ABATIBLE

El mando tiene la posibilidad de ser abatible para modo transporte y en posición funcional para el manejo del scooter en el agua. En la imágenes podemos comprobar las dos posiciones, las cuales deben de ser fijada con el tornillo de fijación bien apretado en ambos casos.

Mando posición Transporte **Mando posición funcional**

• **Mando posición de transporte:** Aflojando un poco el tornillo y desplazando el mando izquierdo lateralmente, podremos abatirlo para que el equipo ocupe menos volumen.
•**Mando posición funcional:** Realizar un apriete fuerte de la tuerca manualmente, para evitar holgura en el mando.

DIVERTUG
DiveHasNoLimits

6. CARACTERISTICAS TÉCNICAS - SPORT

- Dimensiones: 450 X 300 X 400 mm
- Peso: 10 kilos
- Profundidad máxima operativa: 130metros
- Autonomía al 100%: 60 minutos.
- Autonomía velocidad media :120 minutos
- Tipo batería: Litio
- Tipo motor: Brushed
- Sistema de aceleración: 2 velocidades
- Hélice con embrague de seguridad
- Cuerpo integral de plástico
- Sistema de transporte ergonómico

*Debido a nuestra política de constantes mejoras fábrica se reserva el derecho a introducir cambios sin previo aviso, en productos o especificaciones técnicas.

DIVERTUG
DiveHasNoLimits

6. CARACTERISTICAS TÉCNICAS - TEK 12

- Dimensiones: 450 X 300 X 400 mm
- Peso: 10 kilos
- Profundidad máxima operativa: 130metros
- Autonomía al 100%: 60 minutos.
- Autonomía velocidad media :120 minutos
- Tipo batería: Litio
- Tipo motor: Brushed
- Sistema de aceleración: 2 velocidades
- Hélice con embrague de seguridad
- Cuerpo integral de plástico
- Sistema de transporte ergonómico

*Debido a nuestra política de constantes mejoras fábrica se reserva el derecho a introducir cambios sin previo aviso, en productos o especificaciones técnicas.

DIVERTUG
DiveHasNoLimits

6. CARACTERISTICAS TÉCNICAS - TEK 24

- Dimensiones: 495 X 310 X 400 mm
- Peso: 12,450 kilos
- Profundidad máxima operativa: 130metros
- Autonomía al 100%: 120 minutos.
- Autonomía velocidad media :205 minutos
- Tipo batería: Litio
- Tipo motor: Brushed
- Sistema de aceleración: 2 velocidades
- Hélice con embrague de seguridad
- Cuerpo integral de plástico
- Sistema de transporte ergonómico

*Debido a nuestra política de constantes mejoras fábrica se reserva el derecho a introducir cambios sin previo aviso, en productos o especificaciones técnicas.

7. ANTES DE USAR

Una vez adquirido su DT y antes de utilizarlo, siga los pasos que se indican a continuación:

1°) Monte el cuerpo completo para verificar la estanqueidad testada por fábrica.

2°) Sumerja durante 10/15 minutos el scooter en un recipiente apropiado de agua dulce y sin conectar la batería.

3°) Desmóntelo transcurrido ese tiempo y verifique su estanqueidad.

ATENCIóN : En caso de fallo, comprobar los asientos de las juntas tóricas de estanqueidad. Si el fallo persiste, contactar con el distribuidor o el fabricante.

WEB: www.divertug.com
EMAIL: divertug@divertug.com

DIVERTUG
DiveHasNoLimits

8. MANEJO DEL EQUIPO (I)

AVISO: Antes de iniciar su actividad, consulte la legislación vigente en la zona de buceo elegida con respecto a estos aparatos, más aún si se trata de parques cinegéticos y reservas naturales. Recuerde siempre bucear respetando el medio ambiente.

-El vehículo debe estar desconectado en todo momento. Sólo se conectará cuando ya se encuentre enganchado a él a través del arnés y tenga el equipo completo preparado. Debe observar que no haya partes sueltas cerca de la hélice y mantener alrededor de ésta un área de seguridad de 30 a 35 cm.

Tenga cuidado siempre con la hélice y sus manos.

8. MANEJO DEL EQUIPO (II)

Cuando inicie la marcha, su cuerpo debe ubicarse lo más paralelamente posible al sentido de la marcha, con el scooter situado debajo de usted y en paralelo, para que el flujo de salida de la hélice también quede debajo.

El arnés debe colocarse de modo que le permita estar sobre el mando del scooter con el brazo prácticamente desplegado, para no estar encima de él. Por tanto, el cabo del arnés quedará tenso y tirará de su cinturón; el punto ideal de tiro es su estómago o bajo vientre. En velocidades bajas, no deberá realizar esfuerzo apreciable para mantener velocidad y rumbo.

DIVERTUG
DiveHasNoLimits

8. MANEJO DEL EQUIPO (III)

-En posición de navegación, si tira del manillar hacia sí mismo, subirá el morro del scooter y comenzará un ascenso. Si lo empuja hacia abajo, alejándolo de usted, empezará a bajar; la velocidad de esta maniobra será directamente proporcional a la distancia que empujemos. Los movimientos bruscos producirán rumbos sinuosos.

-Para cambiar de dirección, gire el scooter sobre su eje y el manilla quedará a 90 grados de su posición original; tirando en ese momento hacia usted, iniciará el giro hacia donde esté el manillar (la maniobra será igual en sentido contrario).

-No fuerce la máquina a toda velocidad durante toda su inmersión, ya que podría sobrecalentar el motor.

RECUERDE:

Fíjese siempre en su rumbo y compruebe su visibilidad para evitar colisiones y posibles lesiones propias o ajenas.

El uso del scooter a ras de fondo puede provocar levantamiento de sedimento y/o arena que dificultará la visibilidad de las personas que vayan detrás de usted, además de perturbar la vida marina. Procure mantenerse a una distancia prudencial del lecho marino

Esté atento a sus cambios de profundidad, las velocidades adquiridas con este remolcador pueden hacerle cambiar muy rápido de presión, pudiendo causarle traumas serios e incluso riesgo de muerte.

DIVERTUG
DiveHasNoLimits

9. LIMPIEZA Y CONSERVACIóN DEL EQUIPO (I)

a) LIMPIEZA

-Tras la inmersión, deberá enjuagar lo antes posible el scooter, sumergiéndolo en un tanque de agua dulce y teniéndolo pocos minutos funcionando a baja velocidad hasta que quede totalmente libre de salinidad y partículas adheridas. Otra opción es enjuagarlo con una manguera de agua dulce, haciendo hincapié en las zonas móviles y más delicadas (mando, hélice, embrague, etc.).

-Compruebe que el interior está seco; previamente desenrosque la tuerca con la ayuda del asa de sujeción. Al abrir la tapa puede oírse un silbido por la diferencia de presión que se genera por la temperatura interior, si el scooter ha funcionado mucho tiempo a máximo rendimiento.

-Engrase con vaselina neutra el embrague de seguridad. Añada un poco de vaselina en el eje de la hélice.

Imagen despiece para su limpieza y conservación

DIVERTUG
DiveHasNoLimits

COMPROBACIóN Y LIMPIEZA

El cierre correcto de su unidad supone la mejor garantía ante riesgo de inundación.

JUNTA TóRICA Y ZONAS DE ALOJAMIENTO

Extraer la junta tórica de su alojamiento y limpiar bien de cualquier residuo (granos de arena, pelos, etc), tanto la junta tórica como las zonas de alojamiento de la misma (interior caperuza cierre batería y zona inserción caperuza.

Comprobar buen estado y que no se presentan ningún defecto: golpes, arañazos, posibles anomalías,etc, que impidan un correcto asiento entre junta tórica, y caperuza de cierre de batería.

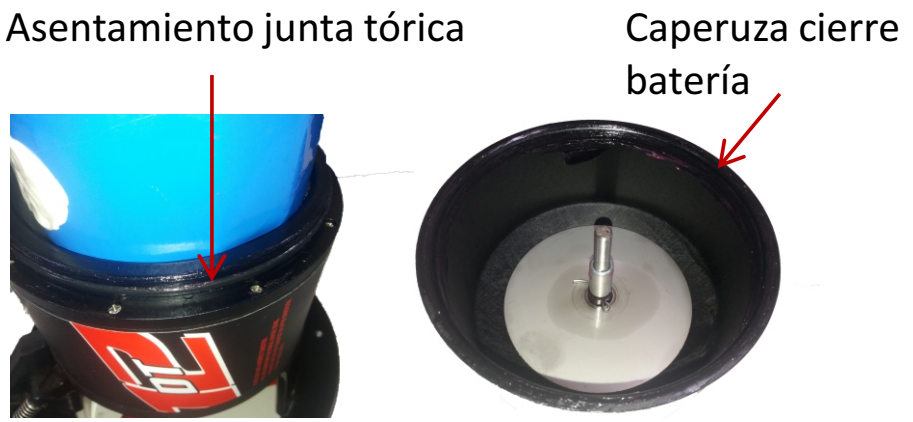

Imagen 1

DIVERTUG
DiveHasNoLimits

9. LIMPIEZA Y CONSERVACIóN DEL EQUIPO (II)

b) ALMACENAMIENTO Y CONSERVACIóN

-Si desea almacenar su scooter durante más de tres meses, debe hacerlo en un lugar seco y fresco de entre 15°C y 25°C. Además, debe realizarse al menos una carga y descarga semestral y guardarse de nuevo con una tensión alta.

-Para su transporte o traslado, hágalo siempre con el scooter cerrado, para evitar golpes internos.

-El asa se utiliza para ayuda en su transporte, ayudándose del grupo propulsor en sus traslados, nunca para colgar el equipo o para ejercer fuerza en el cierre de los grupos.

9. LIMPIEZA Y CONSERVACIóN DEL EQUIPO (III)

No manipule el interior de la batería ni modifique su configuración bajo ningún concepto.

El cuerpo del scooter puede tumbarse sobre el costado. Es imprescindible dejar la unidad cerrada para proteger las zonas de estanqueidad, pero sin apretar con el asa de sujeción, ya que puede deformarse la carcasa de cierre por la presión ejercida , durante mucho tiempo.

Debe almacenarse también en un lugar fresco y oscuro.

Tenga cuidado ya que el contacto accidental con objetos metálicos en el conector puede ser causa fácil de cortocircuito.

Guarde el scooter cubierto, si es posible, para mantenerlo alejado del polvo.

No poner cosas u objeto encima del scooter, mucho menos sentarse sobre el, pueden dañar o afectar al funcionamiento, incluso causar deformaciones.

Recuerde desconectar el equipo siempre que no esté en uso, y no utilizar nunca fuera del agua, ya que puede ocasionar desperfectos en el scooter.

10. MANTENIMIENTO

a) MANTENIMIENTO RUTINARIO

-Abra la caperuza de protección donde va alojada la batería y limpie la carcasa con un paño suave sin utilizar disolventes o alcohol.

-Lubrique la junta con vaselina , verificando que está en su posición correcta.

-Nunca lubrique los contactos eléctricos a menos que sea con productos específicos.

b) MANTENIMIENTO OBLIGATORIO (A realizar por un centro de servicio autorizado)

-Cambie el equipo de juntas de estanqueidad cada 100 horas de uso o cada 12 meses.

-Asímismo se sustituirán las juntas, siempre que se aprecie deformación, marcas o fisuras. La recomendación para este cambio es que se realice en un centro autorizado, ya que cualquier marca en el asentamiento de la junta puede provocar perdida de estanqueidad y por tanto se consideraría una mala manipulación del equipo.

Después de realizar el ensamble del grupo compruebe de nuevo su estanqueidad.

11. POSIBLES INCIDENCIAS Y SOLUCIONES(I)

FALLOS DEL SCOOTER

El scooter **DT** es extremadamente fiable, sin embargo el buceador debe estar siempre preparado a enfrentarse a posibles fallos.

a) No enciende el scooter

Asegúrese de haber colocado el interruptor en la posición de ON, para ello debe iluminarse el Led que indica el nivel de batería. Verifique que el gatillo está en posición de reposo, de lo contrario no encenderá.

Si el fallo persiste siga los pasos que a continuación le mencionamos:

-Suspenda la inmersión y fuera del agua con el equipo seco compruebe que la batería está conectada.

-Si el problema continua verificar la carga de la batería.

(Se recomienda siempre, antes de la inmersión, comprobar el encendido del equipo, sin accionar las velocidades. Con ello aseguramos que la batería está perfectamente conectada y con el nivel de carga completa, siempre que el Led esté en verde.

b) Hélice no gira

Si la hélice no gira y el luminoso del interruptor marca el color verde de carga óptima, verifique el ajuste de la tuerca ajustable de apriete de la hélice, recordamos que las piezas de arrastre hacen función de embrague según se fije el apriete.

Si el fallo persiste siga los pasos que a continuación le mencionamos:

-Suspenda la inmersión y fuera del agua con el equipo seco compruebe el ajuste tal como se explica en el punto 5.3.1 Montaje –desmontaje de hélice.

-Verifique que las piezas de arrastre no tienen desgaste, estas piezas pueden sufrir un deterioro después de un atranque.

11. POSIBLES INCIDENCIAS Y SOLUCIONES(II)

FALLOS DEL SCOOTER

c) Inundación

Si el scooter se inunda, puede volverse extremadamente negativo y convertirse en un riesgo para el usuario. La mejor opción es abrir el mosquetón del cabo de arrastre del equipo y soltarlo, lo que eliminará el riesgo y usted podrá salir con seguridad.

d) Scooter deja de funcionar

Si su scooter falla y deja de funcionar durante la inmersión, tiene varias opciones:

Nadar con el scooter

-Si no está inundado, puede simplemente desconectar el equipo y engancharlo a su cuerpo lo más hidrodinámico posible (recomendado anilla de pecho) y volver nadando.

Ser remolcado por su compañero

-Si el scooter no está inundado, su compañero puede remolcarle a usted y a su scooter. El **equipo** es capaz de impulsar a dos personas adecuando la velocidad y distancia.

Soltar el equipo

-Si las técnicas anteriores no se ajustan a la situación o aumentan el riesgo para el usuario, la mejor opción es soltar el mosquetón del cabo de arrastre del scooter y soltarlo.

Un scooter que no para puede ser un riesgo ya que es un equipo potente. Mal manejado, puede iniciar un ascenso.

12. GARANTÍA(I)

TÉRMINOS Y CONDICIONES DE LA GARANTÍA

Divertug S.L. garantiza al propietario que únicamente los componentes originales de cada equipo nuevo, no presentan defectos de materiales, ni mano de obra durante los siguientes periodos especificados:

Garantía de dos años (2) para:

El chasis/carcasa (grupos no electrónicos) del equipo, acabados, pegatinas, sujeciones, piezas del scooter **Divertug.**

Garantía de 6 meses para:

Para el grupo batería de carga del equipo. ¡Atención! Esta garantía será valida siempre que se cumplan las condiciones descritas en el punto 4. BATERÍA.

Esta garantía es aplicable solo a equipos **Divertug** comprados nuevos a un distribuidor autorizado o directamente al fabricante; esta garantía no cubre piezas no autorizadas o montadas por empresas no autorizadas explícitamente por fábrica.

Reparación limitada

A menos que se determine lo contrario, la única reparación bajo la garantía arriba indicada, se limita a la sustitución de las piezas defectuosas por otras de valor igual o mayor en el vehículo original, a la entera decisión de fábrica. Esta garantía se extiende desde la fecha de compra, es aplicable únicamente al propietario original y no es transferible.

En ningún caso fábrica será responsable por daños directos, imprevistos o resultantes, incluyendo, sin limitación, daños por lesiones personales, daños materiales o perdidas económicas, ya sean en base a contrato, garantía, negligencia, responsabilidad de producto o cualquier otra teoría.

12. GARANTÍA(II)

TÉRMINOS Y CONDICIONES DE LA GARANTÍA

Exclusiones

La garantía anterior o cualquier garantía implícita otorgada por **fábrica** no cubre:

-El desgaste y la rotura normales en las piezas que componen el scooter por situaciones en las que no haya defectos de montaje o materiales. (Mencionar que todos los equipos **Divertug**, son previamente testados en fábrica antes de salir a su venta).

- Los equipos cuyo mantenimiento o reparación sea realizado por personas que no estén autorizadas por el fabricante.

-Las modificaciones con respecto al estado original en el que se entregó el equipo.

-El uso de los equipos **Divertug** para actividades anormales, o para fines que no sean aquellos para los que se han diseñado.

-Los daños causados por no seguir las instrucciones del manual de usuario.

-Los daños en el acabado de los adhesivos o protecciones derivados del uso o exposición en condiciones o climas extremos.

-Los daños ocasionados por agentes externos como productos químicos, sal, oxidación, decoloración o deterioro natural.

-Los costes logísticos de mano de obra en la sustitución o el cambio .

Excepto en lo previsto en esta garantía y sujeto a todas las garantías adicionales, **fábrica** y sus empleados y agentes no serán considerados responsables por pérdidas o daños, del tipo que sean (incluyendo pérdidas o daños imprevistos y resultantes causados por negligencias u omisión) derivados de o relativos a cualquier equipo **Divertug**.

12. GARANTÍA(III)

TÉRMINOS Y CONDICIONES DE LA GARANTÍA

Fábrica no realiza ninguna otra garantía, ya sea explícita o implícita. Todas las garantías implícitas, incluidas las garantías de comerciabilidad y adecuación para un fin particular, están limitadas en duración a la garantías explicitas indicadas arriba.

Cualquier reclamación bajo esta garantía debe realizarse a través de un distribuidor autorizado de Divertug S.L. o directamente con el fabricante. Es necesario la factura de compra antes de procesar una reclamación bajo garantía y haber realizado la activación de garantía a través de email a divertug@divertug.com

Las reclamaciones en garantía realizadas fuera del país de compra pueden estar sujetas a tasas y restricciones adicionales.

La duración y los detalles de la garantía pueden diferir en función del tipo de equipo, batería y/o país. Esta garantía otorga derechos legales específicos, no obstante usted también puede tener otros derechos que pueden variar en función del lugar. Esta garantía no afecta a los derechos que establece la ley.

Estas condiciones de garantía son aplicables a fecha 01/2016 para los equipos **Divertug.**

12. GARANTÍA(IV)

TÉRMINOS Y CONDICIONES DE LA GARANTÍA

ANEXO/S

Registro de la garantía

Para la validación de la garantía, el vehículo debe ser registrado a través del envío de un email a divertug@divertug.com, especificando el número de serie del vehículo y copia de la factura de compra. Ello es responsabilidad del propietario, y en su defecto podrá ser gestionado por el distribuidor.

Transferencia de la garantía

La transferencia de la garantía se hará efectiva al nuevo usuario cuando éste demuestre haber concluido el respectivo cambio de titularidad del equipo según lo indican las leyes vigentes de cada país, sujeta al fabricante en España y al distribuidor al resto del mundo.

Responsabilidad del usuario

Fábrica solicita al usuario algunos requisitos de buen mantenimiento y uso del equipo para poder respaldar correctamente un reclamo en garantía. Durante el periodo de garantía de su equipo, sólo debe ser atendido por fábrica o distribuidores oficiales. Será su responsabilidad mantener en buenas condiciones su equipo y no someterlo a esfuerzos más allá de los de uso normal. Durante el periodo de vigencia de la garantía deberá cumplir con todas las revisiones técnicas periódicas obligatorias, según se le indica en el manual de usuario del equipo **Divertug**. En caso contrario, la garantía quedará invalidada automáticamente.

12. GARANTÍA(V)

TÉRMINOS Y CONDICIONES DE LA GARANTÍA

El propietario del equipo acepta y entiende al comprar el equipo que la garantía no cubre reparaciones de daños aparecidos como consecuencia del mal uso, abuso, accidentes o negligencias como así tampoco a unidades que presenten las siguientes características:

-Características alteradas respecto a las de su configuración original especificadas en la ficha técnica, manual o en la web www.divertug.com

-Vehículos usados con una aplicación de esfuerzo anormal.

-Vehículos carentes de un correcto mantenimiento, limpieza o sin haber realizado los correspondientes servicios periódicos obligatorios detallados en el manual de usuario.

-Vehículos en los que hayan sido modificados cualquier componente electrónico.

-Vehículos utilizados en alquiler.

-Partes que se desgastan por su uso natural como: Baterías, juntas tóricas de estanqueidad, piezas de embrague, etc.

-Circuitos eléctricos/electrónicos alterados modificando sus prestaciones originales que no sean originales o autorizados explícitamente por fábrica.

-Baterías en las que se haya empleado un cargador no autorizado u oficial y baterías en las que haya habido sobrecarga o cargas no controladas por el usuario.

-Vehículos que hayan sido atendidos por puntos de servicio o distribución no autorizados por fábrica.

Esta garantía no cubre el costo de los servicios de mantenimiento periódicos, ni el de los servicios de rutina especificados en el manual de usuario.

12. GARANTÍA(VI)

TÉRMINOS Y CONDICIONES DE LA GARANTÍA

Nuestro servicio técnico, tras una pre-evaluación, contactará a la mayor brevedad para indicarle los pasos a seguir para la reparación de tu equipo, reacondicionado y 100% funcional en la mayor brevedad posible.

Ante cualquier inconveniente que pudiera surgirle en su equipo, escríbanos a divertug@divertug.com adjuntando el número de serie y el problema detectado, nombre completo, número telefónico y correo electrónico de contacto.

Localización placa identificativa n° serie / características.
En batería

En la imagen se indica la situación donde está colocada la placa identificativa, cualquier manipulación, desgastes, rotura o pérdida de la misma, exime de toda responsabilidad al fabricante, por tanto si se da alguno de los casos mencionados, por favor contacte urgentemente con el fabricante o distribuidor para que le indique los pasos a seguir para la sustitución de la misma.

12. GARANTÍA(VII)

POLÍTICA DE DEVOLUCIóN

Todos los gastos generados en el transporte serán pagados por el propietario del equipo, así como el coste de la reparación de aquellos casos que consideremos que no se ajustan a las condiciones de la garantía.

Es necesaria autorización expresa con número de registro proporcionado por el departamento de soporte para enviar cualquier equipo a fábrica.

13 DISTRIBUIDORES

www.divertug.com

Información actualizada en **www.divertug.com**
Encuentre su distribuidor más cercano para obtener el mejor servicio post-venta.

Imágenes no contractuales debido a la política de constantes cambios y mejoras de los equipos Divertug. Encuentre la información o descargue el manual más actualizado desde nuestra página web: **www.divertug.com** o envíenos sus sugerencias a nuestro email: divertug@divertug.com

© Copyright 2015 **DIVERTUG S.L**. **ESPAÑA**. Todos los derechos reservados. Este documento está protegido por leyes de copyright y distribuido mediante licencia que restringe su uso, copia, distribución y descompilación. No se puede reproducir parte alguna de este documento en ninguna forma ni por cualquier medio sin la autorización previa por escrito del responsable del documento. El documento no podrá ser copiado total ni parcialmente para otro uso diferente del original. **DIVERTUG S.L.** y su logotipo son propiedad **DIVERTUG S.L.** el resto de marcas o logotipos mencionados en el presente documento son propiedad de sus respectivos propietarios.